BP Series

BP 20/15

Pompe a Membrana - *Diaphragm Pumps*

550 RPM

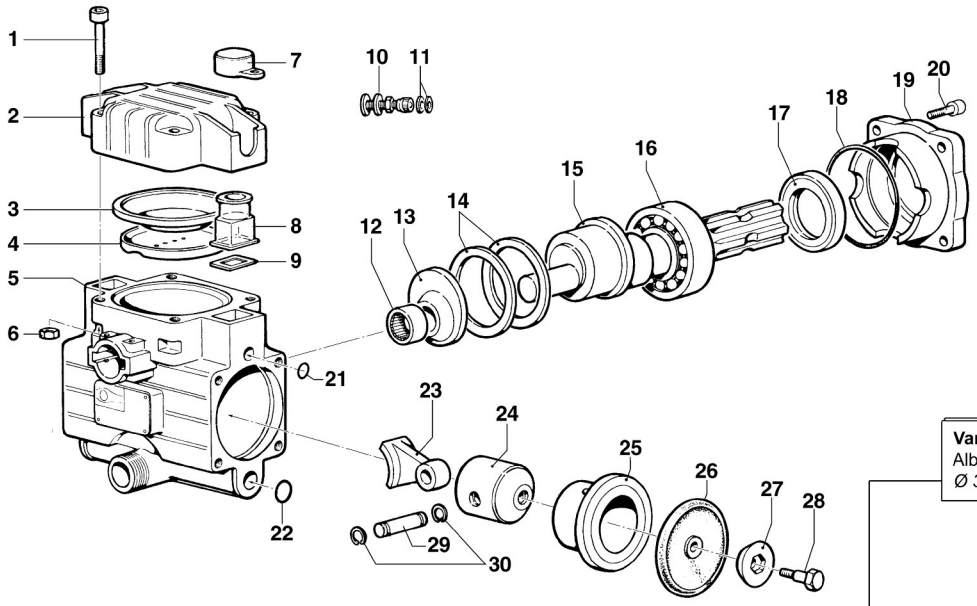

Kit / Optional
Kit Puleggia, 1 Gola Z Øp 220 mm
Pulley Kit Øp 220 mm, 1 Z Groove

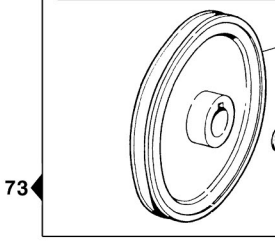

Varianti / *Version*
Albero NON Passante Cilindrico Ø 30, con Piedi
Ø 30 Cylindric NON-Throughshaft , with Feet

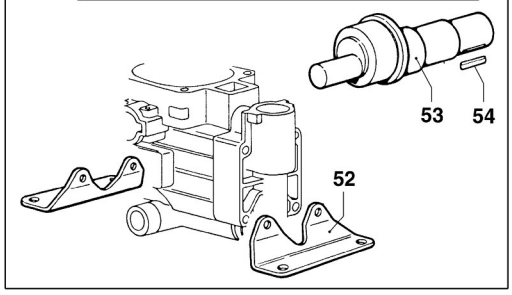

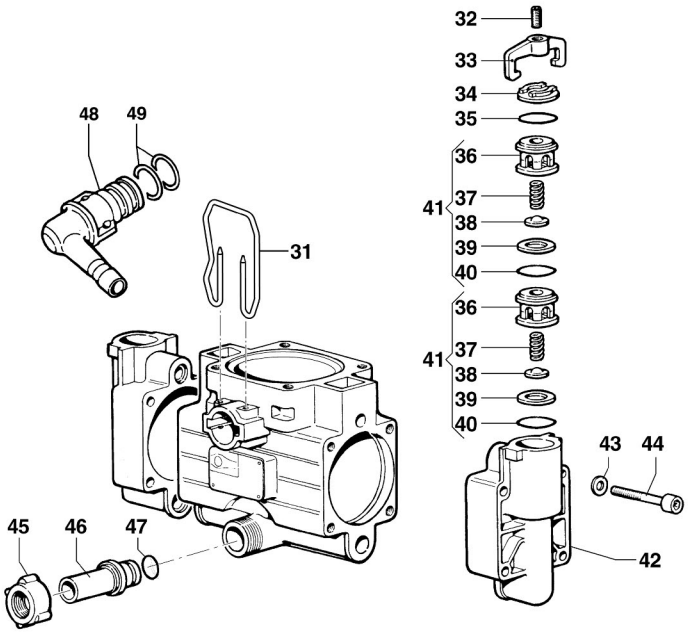

Kit / Optional
Attacco Rapido Traversa/Catena 1" 3/8
1" 3/8 Quick Coupling Torque Arm and Chain

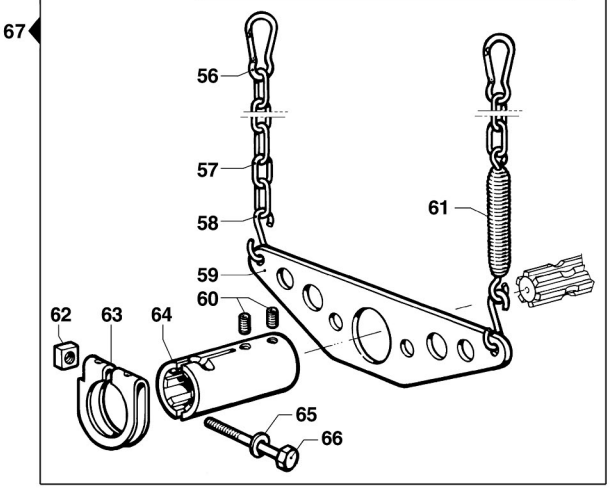

Varianti / *Version*
Albero NON Passante Cardano 1" 3/8 , con Piedi
1" 3/8 NON-Throughshaft , with Feet

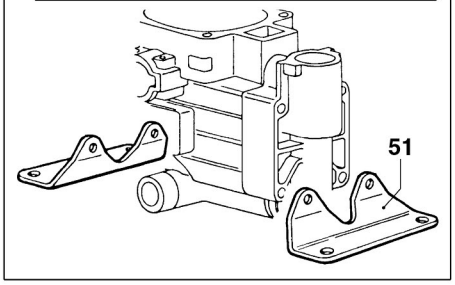

Kit / Optional
Valvola di Sicurezza
Safety Valve Ass.bly

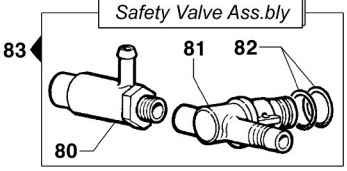

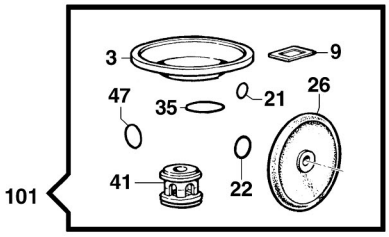

Pompa Base ***Standard Pump***	Albero NON Passante 1"3/8M *1"3/8M NON-Throughshaft*

Add suffix "00" to all part numbers

BP 20/15

550 RPM

N°	Cod.	Descrizione	*Description*	Note	Q.ty	Model
1	3609 0192	Vite	*Screw*	M10x50	4	
2	0003 0025	Accumulatore Press. Sup.	*Pressure Accumulator*		1	
3	1800 0033	Membrana Accumulatore	*Diaphragm*		1	
4	0460 0011	Calotta Sost. Membrana	*Diaphragm Support Cap*		1	
5	0403 0083	Carter Pompa	*Pump Crankcase*		1	
6	0604 0105	Dado	*Nut*	M10	4	
7	1800 0081	Membrana Comp. Volum.	*Volum. Comp. Diaphragm*		2	
8	0421 0013	Compensatore Volumetrico	*Volumetric Compensator*		2	
9	1201 0071	Guarnizione Piana	*Flat Gasket*		2	
10	3610 0003	Valvola Aria	*Air Valve*		1	
11	1209 0033	Guarnizione	*Gasket*	Ø14x7,5x2	2	
12	0437 0026	Cuscinetto Rulli	*Roller Bearing*	Ø20x26x20	1	
13	2813 0063	Rondella Tenuta Biella	*Connecting Rod Washer*	Ø62x20x14,5	1	
14	0010 0008	Anello Tenuta Biella	*Connecting Rod Ring*	Ø68x55x6	2	
15	0001 0245	Albero Non Passante	*NON-Throughshaft*	1"3/8	1	
16	0438 0010	Cuscinetto a Sfere	*Ball Bearing*	Ø35x72x17	1	
17	0019 0075	Anello Tenuta	*Oil Seal*	Ø35x62x7	1	
18	1210 0069	Guarnizione OR	*O-Ring*	Ø1,8x83	1	
19	0405 0063	Coperchio porta Cusc.	*Support Cover*		1	
20	3609 0202	Vite	*Screw*	M10x35	4	
21	1210 0057	Guarnizione OR	*O-Ring*	Ø2,62x10,78	2	
22	1210 0021	Guarnizione OR	*O-Ring*	Ø2,62x15,54	2	
23	0205 0021	Kit Biella 2SET	*Con-Rod Assembly*		1	
24	2409 0023	Pistone	*Piston*	Ø45	2	
25	0400 0030	Camicia	*Piston Sleeve*	Ø45x14,3	2	
26	**1800 0020**	**Membrana Pompa**	**Diaphragm**	**Gomma Nitrilica Buna Rubber**	2	
	1800 0102	Membrana Pompa	*Diaphragm*	Desmopan ®	2	
	1800 0028	Membrana Pompa	*Diaphragm*	Viton ®	2	
27	0602 0008	Disco Tenuta Membrana	*Disc*		2	
28	3605 0027	Vite Speciale Membrana	*Diaphragm Holder Screw*	M8	2	
29	3011 0006	Spinotto	*Gudgeon Pin*	Ø12x36,5	2	
30	3020 0020	Seeger Interno	*Inner Seeger*	Ø12	4	
31	1202 0060	Gancio Fissaggio Mandata	*Delivery Hook*	Ø30	1	
32	3622 0017	Vite senza Testa Esag. Inc.	*Screw*	M8x16	2	
33	0418 0033	Cavallotto	*U-Bolt*		2	
34	3202 0081	Tappo Valvola Aspir./Mand.	*Plug*		2	
35	1210 0191	Guarnizione OR	*O-Ring*	Ø3x25	2	
36	1205 0021	Gabbia Valvola Aspir./Mand.	*Suct./Del. Valve Cage*		4	
37	1802 0125	Molla Valvola Aspir./Mand.	*Suct./Del. Valve Spring*		4	
38	3604 0007	Valvola Aspir./Mandata	*Suct./Delivery Valve*		4	
39	3009 0111	Sede Valvola Aspir./Mand.	*Suct./Del. Valve Seat*		4	
40	1210 0191	Guarnizione OR	*O-Ring*	Ø3x25	4	
41	1220 0033	Gruppo Valvola Aspir./Mand.	*Suct./Del. Valve Ass.y kit*		4	
42	3218 0069	Testata Pompa	*Pump Manifold*		2	
43	2811 0099	Rondella	*Washer*	Ø8,4x15x1,6	8	
44	3609 0159	Vite	*Screw*	M8x50	8	
45	1200 0008	Galletto	*Wing Nut*	30MB	1	
46	2800 0019	Raccordo p.g. Rifiuto Diritto	*Straight Hose By-pass Tail*	Ø15,5x23	1	
47	1210 0046	Guarnizione OR	*O-Ring*	Ø2,62x17,13	1	
48	2803 0027	Raccordo Rapido p.g. Curvo	*Elbow Quick Coupling*	Ø16	1	
49	1210 0002	Guarnizione OR	*O-Ring*	Ø2,62x20,7	2	

N°	Cod.	Descrizione	*Description*	Note	Q.ty	Model

Varianti
Version

51	2400 0043	Piede Sostegno Pompa	*Pump Mounting Bracket*		2	

Varianti
Version

52	2400 0043	Piede Sostegno Pompa	*Pump Mounting Bracket*		2	
53	0001 0247	Albero Non Passante	*NON-Throughshaft*		1	
54	1602 0049	Linguetta	*Key*	8x7x22	1	

Kit
Optional

56	1202 0009	Gancio	*Hook*		2	
57	0465 0001	Catena ad Anelli	*Chain*	500 mm	2	
58	1202 0006	Gancio	*Hook*	Ø6	2	
59	3221 0003	Traversa Attacco Rapido	*Torque Arm for Quick Coup.*		1	
60	3622 0011	Vite Senza Testa Esag. Inc.	*Screw*	M8x10	2	
61	1802 0040	Molla + Gancio	*Spring + Hook*	Øe20x100	1	
62	0600 0037	Dado Speciale	*Special Bolt*	M12x6	1	
63	0417 0005	Collare Inn.Attacco Rap.	*Collar*		1	
64	1407 0006	Innesto Calettato	*Quick Coupling*	Ø1"3/8	1	
65	2811 0025	Rondella	*Washer*	Ø13x20x2,5	1	
66	3607 0115	Vite Testa Esagonale	*Hexagonal Screw*	M12x75	1	
67	5002 0017	Kit Traversa Attacco Rapido	*Torque Arm for Quick Coup. Kit*		1	

Kit
Optional

70	2424 0047	Puleggia	*Pulley*	1Z - Øp220	1	
71	2812 0053	Rondella	*Washer*	Ø9x40x5	1	
72	3607 0026	Vite Testa Esagonale	*Hexagonal Screw*	M8x25	1	
73	5001 0065	Kit Puleggia	*Pulley Kit*	1Z - Øp220	1	

Kit
Optional

80	1219 0052	Valvola di Sicurezza	*Safety Valve*	15 Bar 0-100L	1	
81	2803 0359	Raccordo porta Valvola	*Safety Valve Coupling*	Ø19 - G3/8"	1	
82	1210 0002	Guarnizione OR	*O-Ring*	Ø2,62X 20,7	2	
83	2803 0530	Kit Valvola di Sicurezza	*Safety Valve Kit*	15 Bar 0-100L	1	

Kit Manutenzione
Maintenance Kit

101	5026 0069	Kit Manutenzione Ordinaria	*Ordinary Maintenance Kit*		1	

Add suffix "00" to all part numbers